1) Výrobek: **KULOVÝ UZÁVĚR VODA**
- **rohový**

2) Typ: **IVAR.6773**
IVAR.6781

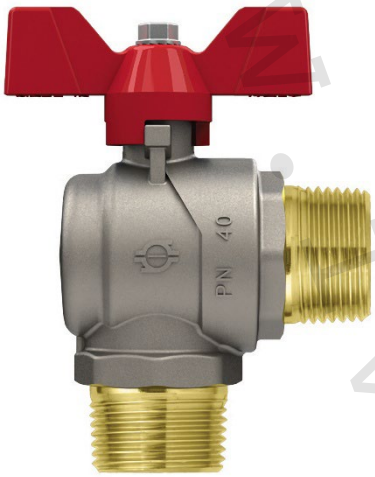

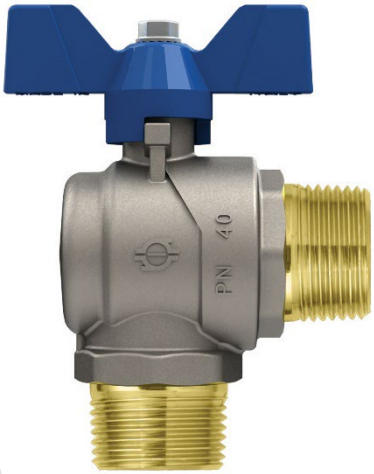

www.ivarcs.cz

3) Charakteristika použití:

- Kulový uzávěr rohový pro instalace v domácnostech, průmyslu a zemědělství.
- Pro instalace studené, teplé vody a tlakového vzduchu.
- Oboustranně prodloužená délka závitu, vyšší tlaková použitelnost, plnoprůtokový.
- Použitelnost pro neagresivní média.
- Snadná a rychlá montáž.
- Atest na pitnou vodu SZÚ Brno.

4) Tabulka s objednacími kódy a základními údaji:

KÓD	TYP	SPECIFIKACE
6773R104	IVAR.6773	1/2"; modrá
6773R105	IVAR.6773	3/4"; modrá
6773R106	IVAR.6773	1"; modrá
6781R104	IVAR.6781	1/2"; červená
6781R105	IVAR.6781	3/4"; červená
6781R106	IVAR.6781	1"; červená

5) Technické a provozní parametry:

Maximální provozní tlak při T = +120 °C	PN 10
Maximální provozní teplota	+120 °C; bez přítomnosti páry
Dodávané rozměry	1/2″ ÷ 1″ MM
Provedení závitů	závit vnější / vnější MM dle EN ISO 228/1 (DIN 259)
Úhel rotace	90°; ovládání motýlem
Materiál	tělo niklovaná mosaz CW617N, těsnění PTFE, O-kroužek EPDM; Viton

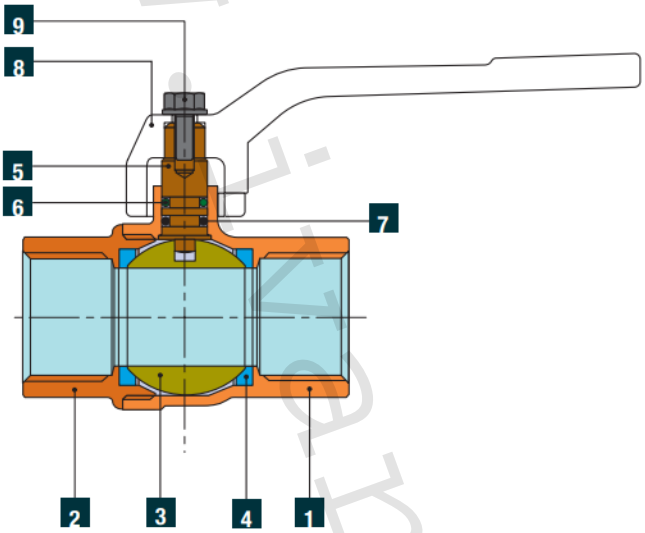

Pozice	Popis	Množství	Materiál
1	Tělo uzávěru	1	mosaz CW617N dle UNI EN 12165
2	Koncové připojení	1	mosaz CW617N dle UNI EN 12165
3	Koule	1	mosaz CW617N dle UNI EN 12165 mosaz CW617N dle UNI EN 12164
4	Těsnění koule	2	P.T.F.E.
5	Hřídel	1	mosaz CW617N dle UNI EN 12164
6	Horní těsnicí O-kroužek hřídele		VITON 70 Sh A
7	Spodní těsnicí O-kroužek hřídele		EPDM Peroxidic 70 Sh A
8	Ovládací motýl	1	lakovaný hliník
9	Šroub	1	pozinkovaná ocel
	Matice	1	pozinkovaná ocel
*	Matice	1	mosaz UNI EN 12165 CW617N mosaz UNI EN 12164 CW617N
*	Dřík	1	mosaz UNI EN 12165 CW617N mosaz UNI EN 12164 CW617N
*	O-kroužek na dříku	1	EPDM Peroxidic 70 Sh A

www.ivar.cz

6) Technický nákres s rozměry a objednacími kódy (mm):

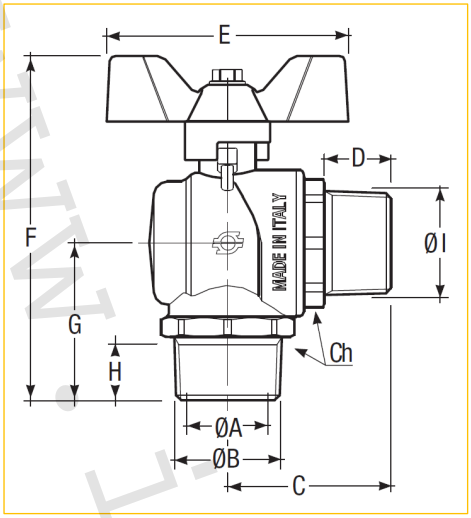

Kód	Rozměr	Ø A	B	C	D	E	F	G	H	I	Ch	Hmotnost (g)
6773R104	1/2″	15	1/2″	35,5	14,8	60	79,8	35,0	14,8	1/2″	25	210
6773R105	3/4″	20	3/4″	40,5	16,5	60	89,6	41,0	16,5	3/4″	31	321
6773R106	1″	25	1″	47,5	19,5	65	102,0	47,5	19,5	1″	38	543
6781R104	1/2″	15	1/2″	35,5	14,8	60	79,8	35,0	14,8	1/2″	25	210
6781R105	3/4″	20	3/4″	40,5	16,5	60	89,6	41,0	16,5	3/4″	31	321
6781R106	1″	25	1″	47,5	19,5	65	102,0	47,5	19,5	1″	38	543

www.ivarcs.cz

7) Graf tlakových ztrát:

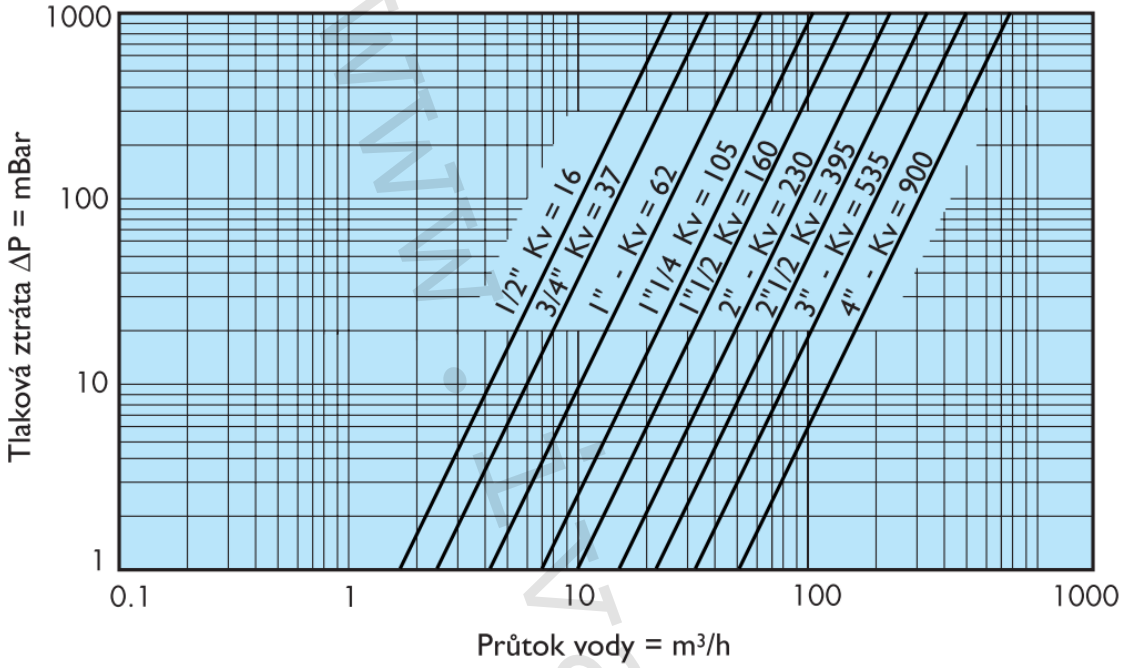

8) Graf tlakové zatížitelnosti v závislosti na teplotě:

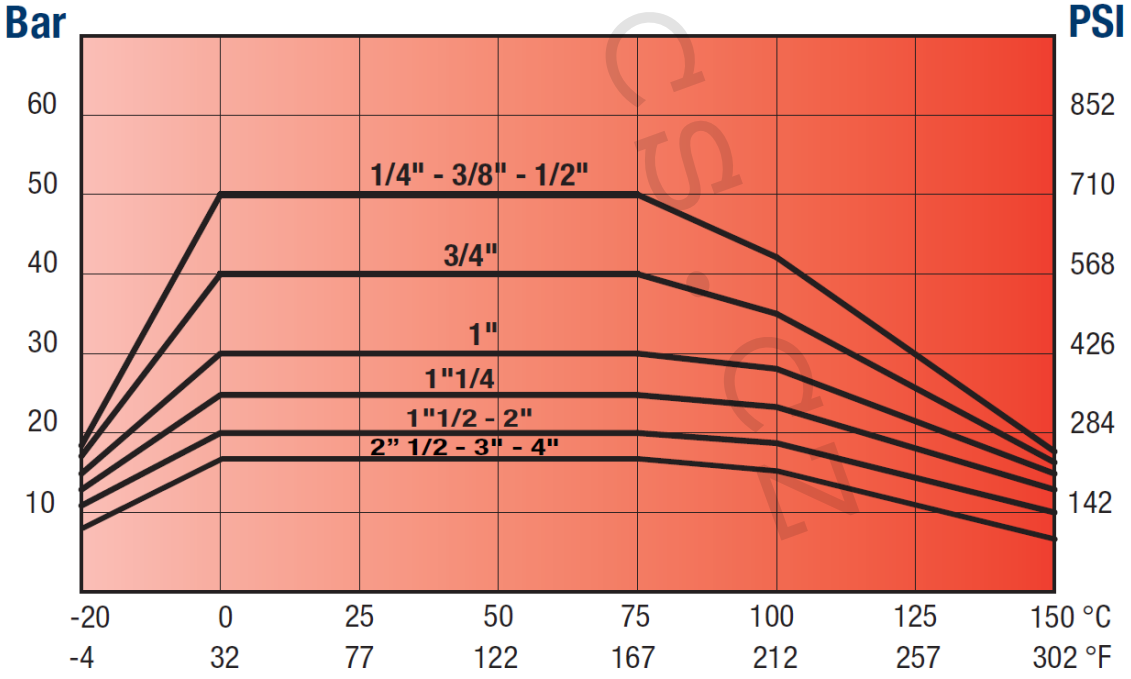

9) Poznámka:

- Kulové uzávěry musí být používané v plně otevřené nebo uzavřené poloze.
- Periodickým otáčením kulových uzávěrů v plném rozsahu ovládání se značně eliminuje usazování inkrustací a naplavených nečistot, které přicházejí do styku s těsněním uzávěru, čímž se výrazně prodlužuje jejich životnost a těsnost. Na reklamace těsnosti, způsobené poškozením těsnění koule, případně poškozením ovládání kulového uzávěru z výše uvedeného důvodu, nebude brán zřetel. (doporučená perioda u rozvodů vody 1x až 2x/Q, u plynu 1x ročně).

10) Upozornění:

- Společnost IVAR CS spol. s r.o. si vyhrazuje právo provádět v jakémkoliv momentu a bez předchozího upozornění změny technického nebo obchodního charakteru u výrobků, uvedených v tomto technickém listu.
- Vzhledem k dalšímu vývoji výrobků si vyhrazujeme právo provádět technické změny nebo vylepšení bez oznámení, odchylky mezi vyobrazeními výrobků jsou možné.
- Informace uvedené v tomto technickém sdělení nezbavují uživatele povinnosti dodržovat platné normativy a platné technické předpisy.
- Dokument je chráněn autorským právem. Takto založená práva, zvláště práva překladu, rozhlasového vysílání, reprodukce fotomechanikou, nebo podobnou cestou a uložení v zařízení na zpracování dat zůstávají vyhrazena.
- Za tiskové chyby nebo chybné údaje nepřebíráme žádnou zodpovědnost.

www.ivarcs.cz