1) Výrobek: TŘÍCESTNÝ VENTIL SE SERVOPOHONEM - přímý

2) Typ: IVAR.AS62



3) Charakteristika použití:

- 3cestné ventily IVAR.AS62 (výrobní označení 15.0484), jsou kompletně vyrobeny z mosazi a jsou určeny pro použití ve zdrojích tepla, ústředních i dálkových otopných systémech a jako přepínací ventily.
- Při standardní pozici hřídele s uzavírací clonou, kdy je zcela ve spodní pozici, je společný vstup A propojen s výstupem B a do výstupu C neprotéká žádná kapalina. Jakmile je hřídel s uzavírací clonou zcela v horní pozici (~7 mm zdvih) je průtok kapaliny přesměrován ze vstupu A do výstupu C.
- Výrobek je dodáván v setu s 3cestným termostatickým ventilem, fixační pružinou a servopohonem.

4) Tabulka s objednacími kódy a základními údaji:

KÓD	TYP	SPECIFIKACE
15AS62	IVAR.AS62	230 V; přímý

5) Základní technické a provozní parametry:

3cestný ventil v setu (15.0484)	
Maximální provozní tlak	PN 10
Maximální diferenční tlak*	Δp 0,4 bar
Teplotní rozsah provozní kapaliny	+2 °C až +90 °C
Připojovací rozměr	3/4" M

www.ivarcs.cz

Servopohon v setu (D0057)	
Napájecí napětí	220 ÷ 240 V; 50 / 60 Hz
Rozsah provozní teploty	0 °C ÷ +70 °C
Zdvih	A-B; bez zatížení
Jmenovitá ovládací síla	10 N až 50 N
Rychlost otevření ventilu	4,8 s (60 Hz); 6,0 s (50 Hz)
Rychlost uzavření ventilu	3,2 s (60 Hz); 4,0 s (50 Hz)
Stupeň krytí (DIN 40050)	IP 20
Stupeň krytí se specifickým konektorem Elbi	IP 44

* *Maximální diferenční tlak, při kterém nedojde k žádné významné netěsnosti.*

6) Specifikace kapaliny:

Maximální přípustná koncentrace vody a nemrznoucí netoxické kapaliny je 40 % propylenglykolu / etylenglykolu. Jsou povoleny pouze profesionální a kvalitní inhibitory řady GEL.LONG LIFE, jako přísady pro úpravu topných okruhů.

Varování: Aby se zamezilo poškození pryžových těsnění, nepoužívejte přípravky, které jsou na bázi petroleje nebo obsahují minerální oleje či uhlovodíky.

UPOZORNĚNÍ

- **Ventil musí být za všech okolností připojen v souladu se šipkami směru průtoku vyznačenými na nákresu níže. Výrobce se zříká odpovědnosti za jakékoliv nesprávné připojení nebo zneužití výrobku.**

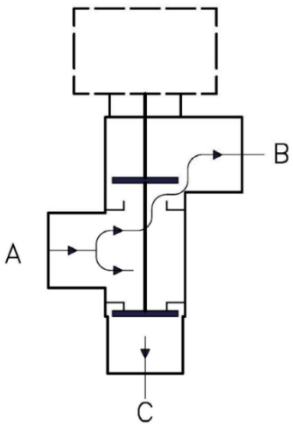

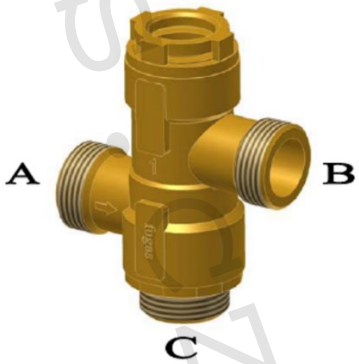

Popis	Materiál
Tělo uzávěru	mosaz UNI EN 12165 CW617N-DW
Vnitřní prvky	mosaz UNI EN 12164 CW614N-DW
Šoupátko	nerezová ocel AISI 304
Vnitřní pružiny	nerezová ocel AISI 302
Těsnicí O-kroužky	NBR; EPDM

7) Technický nákres s rozměry ventilu:

Technické nákresy jsou pouze orientační, v případě potřeby si vyžádejte projekční nákresy skutečného stavu.

Přímý

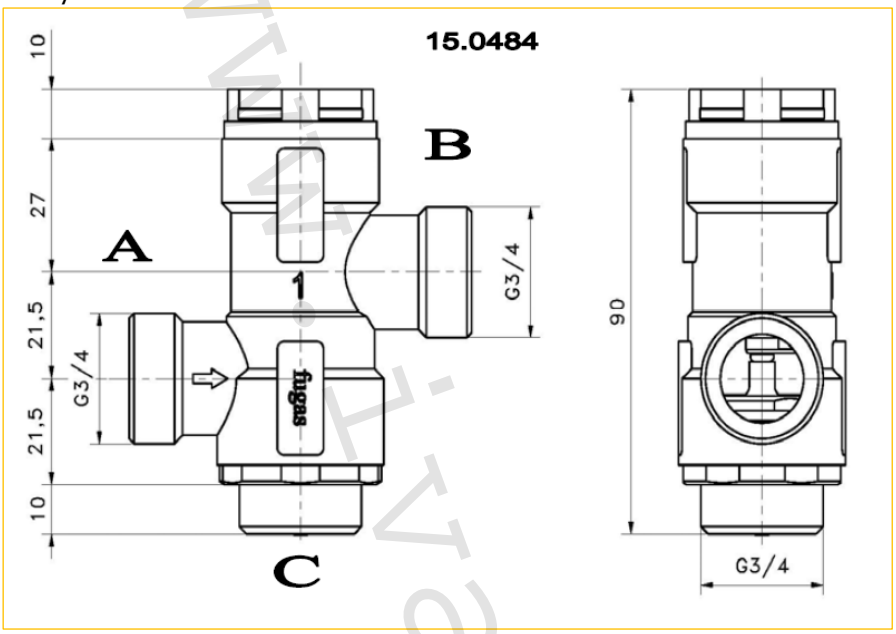

8) Instalační pozice:

- instalační pozice ventilu do rozvodu musí umožňovat montáž servopohonu na horní část těla ventilu nebo boční instalaci
- lineární servopohon se instaluje na horní adaptér a do instalační pozice je přichycen plochou instalační pružinou
- k ventilům jsou dodávány fixační pružiny (kód D0036) a následující lineární servopohon 230 V AC (kód D0057)
- lineární servopohon 24 V AC (kód DD0210) je pouze na objednávku
- povoleny jsou pouze lineární servopohony výrobce

www.ivarcs.cz

9) Technický nákres s rozměry servopohonu a elektrické schéma zapojení:

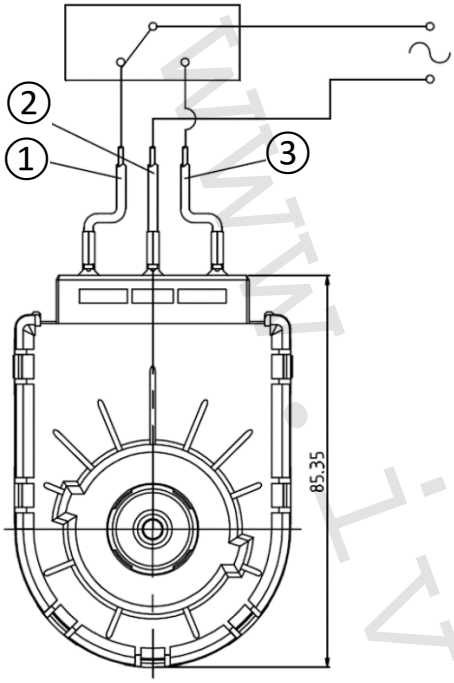

1 - červená
2 - černá
3 - bílá

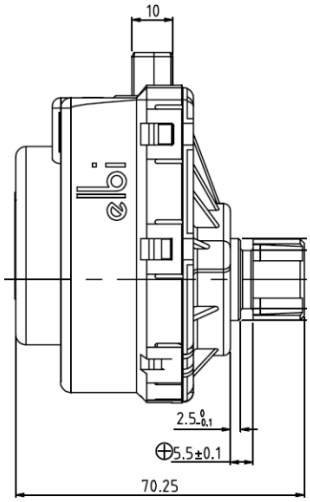

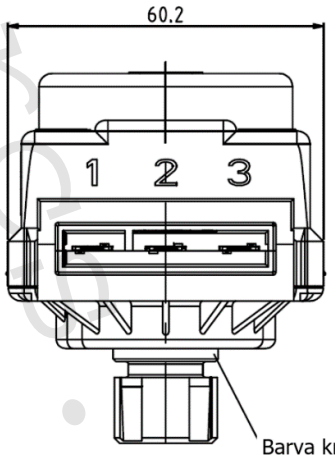

www.ivarcs.cz

10) Pracovní režim servopohonu:

Servopohony jsou vybavené vnitřními koncovými spínači a snadno se ovládají pomocí velmi jednoduchého systému. Stačí připojit napájecí napětí 220-240 V k příslušným svorkám (a toto připojení ponechat minimálně 6 až 7 sekund) k dosažení max. nebo min. zdvihu ventilu. Po dokončení zdvihu servopohon udržuje zvolenou pozici i po odpojení napájecího napětí. Na konci zdvihu vnitřní koncový spínač přeruší obvod a do motoru tak neproudí žádný proud.

Příklad 1: Pro posun servopohonu do pozice DOPŘEDU musí být napájecí napětí připojeno ke kontaktům 1 a 2 a připojení musí trvat minimálně 7 sekund. Na konci zdvihu koncový spínač rozpojí obvod (i=0). Pozice je udržována trvale.

Příklad 2: Pro posun servopohonu DOZADU je nyní nutné odpojit (pokud je stálo připojeno) připojení ke kontaktům 1 a 2 a připojit napájení ke kontaktům 3 a 2. Napájecí napětí musí být připojeno minimálně po dobu 4 sekund. Po dokončení zdvihu vnitřní koncový spínač rozpojí obvod. Tato pozice je udržována trvale.

POZNÁMKA 1: Píst servopohonu je tlačen vačkou, servopohon není vybaven zpětnou pružinou. Obecně je píst ventilu tlačen zpět při zdvihu DOZADU (pro běžný návrat pístu do zadní pozice stačí síla 10 N).

POZNÁMKA 2: Může být upřednostňováno připojení kontaktu 2 k NEUTRAL (střednímu vodiči N), v tomto případě je napájecí vodič přepojován mezi kontakty 1 a 3.

www.ivarcs.cz

11) Graf tlakových ztrát:

- Následující typická křivka představuje naměřenou tlakovou ztrátu vs. průtok v případech, kdy je šoupátko v mezních pozicích.
- Křivka představuje typické charakteristiky

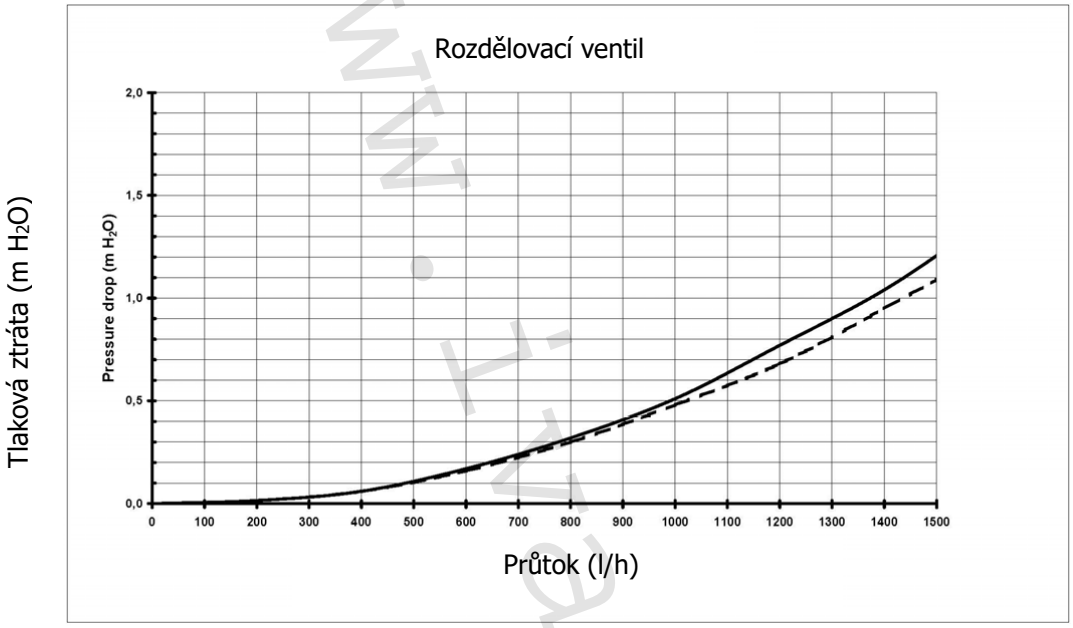

——— G 3/4″ připojení B — — G 3/4″ připojení C

12) Upozornění:

- Společnost IVAR CS spol. s r.o. si vyhrazuje právo provádět v jakémkoliv momentu a bez předchozího upozornění změny technického nebo obchodního charakteru u výrobků, uvedených v tomto technickém listu.
- Vzhledem k dalšímu vývoji výrobků si vyhrazujeme právo provádět technické změny nebo vylepšení bez oznámení, odchylky mezi vyobrazeními výrobků jsou možné.
- Informace uvedené v tomto technickém sdělení nezbavují uživatele povinnosti dodržovat platné normativy a platné technické předpisy.
- Dokument je chráněn autorským právem. Takto založená práva, zvláště práva překladu, rozhlasového vysílání, reprodukce fotomechanikou, nebo podobnou cestou a uložení v zařízení na zpracování dat zůstávají vyhrazena.
- Za tiskové chyby nebo chybné údaje nepřebíráme žádnou zodpovědnost.

www.ivarcs.cz