1) Výrobek: AUTOMATICKÝ ODVZDUŠŇOVACÍ VENTIL

2) Typ: IVAR.VARIA
IVAR.VARIA TECNO



IVAR.VARIA



IVAR.VARIA TECNO

3) Instalace:



Instalaci a uvedení do provozu, stejně jako připojení elektrických komponentů, musí provádět výhradně osoba odborně způsobilá s patřičnou elektro-technickou kvalifikací v souladu se všemi národními normami a vyhláškami platnými v zemi instalace. Během instalace a uvádění do provozu musí být dodrženy instrukce a bezpečnostní opatření uvedené v tomto návodu. Provozovatel nesmí provádět žádné zásahy a je povinen se řídit pokyny uvedenými níže a dodržovat je tak, aby nedošlo k poškození zařízení nebo k újmě na zdraví obsluhujícího personálu při dodržení pravidel a norem bezpečnosti práce.

4) Funkční popis:

Automatické odvzdušňovací ventily umožňují eliminovat zbytkový vzduch z otopných a klimatizačních systémů bez nutnosti manuálního zásahu. Odstraňují nežádoucí šum, opotřebení zařízení a neefektivní výkon topných jednotek. Ventily řady VARIA jsou vyráběny pomocí vysoce automatizovaného výrobního procesu, který zajišťuje nejvyšší úroveň kvality v celé výrobní šarži. Test těsnosti každého ventilu je prováděn při vysokém a nízkém tlaku během automatické fáze montáže pomocí speciální elektro - pneumatické zkušební stolice. Odvzdušňovací kapacita je testována na vybraných vzorcích hotového výrobku.

www.ivarcs.cz

5) Zásady správné instalace:

Vzduch, který se běžně tvoří v okruhu otopného systému, musí být ze systému rychle odstraněn, aby nedocházelo:

- ke korozi
- ke snížení topné a hydraulické účinnosti
- k nadměrnému přehřátí určitých míst
- k hlučnosti systému z důvodu průchodu vzduchových bublin
- k riziku poruch oběhových čerpadel

Patentovaná verze automatických odvzdušňovacích ventilů IVAR.VARIA a IVAR.VARIA TECNO je navržena k automatickému odstranění všech vzduchových bublin a je vybavena přídavným manuálním odvzdušňovacím výstupem, který umožňuje:

- kontrolovat řádný provoz ventilu
- rychlejší odstranění vzduchu ve zvláštních případech (např. znovu napuštění okruhu a obnovení provozu).

Tyto automatické odvzdušňovací ventily musí být instalovány vždy ve vertikální pozici a v takových bodech okruhu, kde se nejčastěji vyskytují a hromadí vzduchové bubliny. Nedoporučuje se instalace v těžko kontrolovatelných a přístupných místech.

6) Pracovní režim IVAR.VARIA rozměr 1/2":

Umožňuje pouze automatický režim odvzdušnění, kdy před napuštěním systému otevřete šedivý horní uzávěr (ne vyjmout) o jednu otáčku od plně uzavřené polohy.

VAROVÁNÍ: Černá boční zátka neslouží k odvzdušnění systému a platí přísný zákaz jakékoli manipulace s touto zátkou.

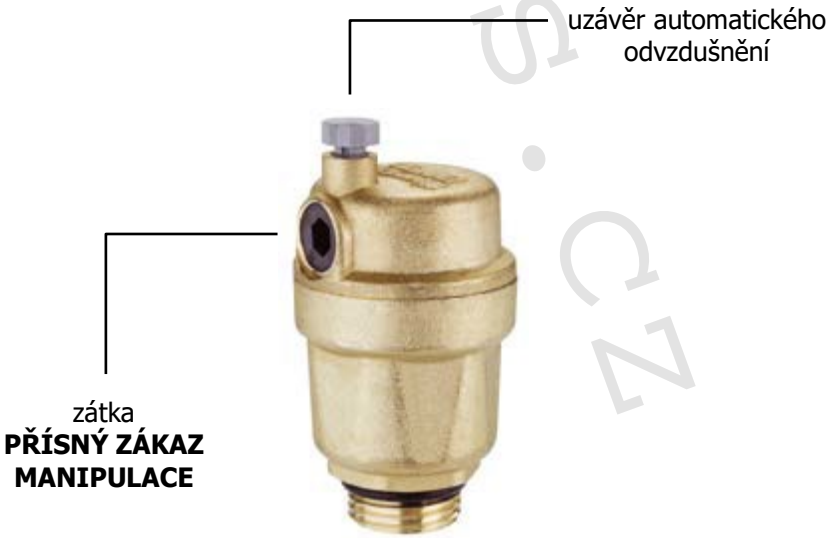

www.ivarcs.cz

7) Pracovní režimy IVAR.VARIA rozměr 3/8” a IVAR.VARIA TECNO rozměr 1/2”:

Umožňují tři pracovní režimy odvzdušnění:

AUTOMATICKÝ REŽIM: Před napuštěním systému otevřete šedivý boční uzávěr pouze o jednu otáčku, horní uzávěr (červený VARIA, černý VARIA TECNO) musí zůstat uzavřený.

MANUÁLNÍ REŽIM: Odvzdušnění musí být prováděno pouze, pokud je voda v okruhu studená, a to povolením (ne vyjmutím) horního uzávěru (červený VARIA, černý VARIA TECNO). Po odvzdušnění horní uzávěr opět uzavřete. Boční šedivý uzávěr zůstává uzavřený.

DUÁLNÍ REŽIM: Odvzdušnění musí být prováděno pouze, pokud je voda v okruhu studená, otevřete šedivý boční uzávěr pouze o jednu otáčku pro automatické odvzdušnění a povolením horního uzávěru (červený VARIA, černý VARIA TECNO) můžete proces odvzdušnění urychlit. Po odvzdušnění je nutno horní červený / černý uzávěr uzavřít.

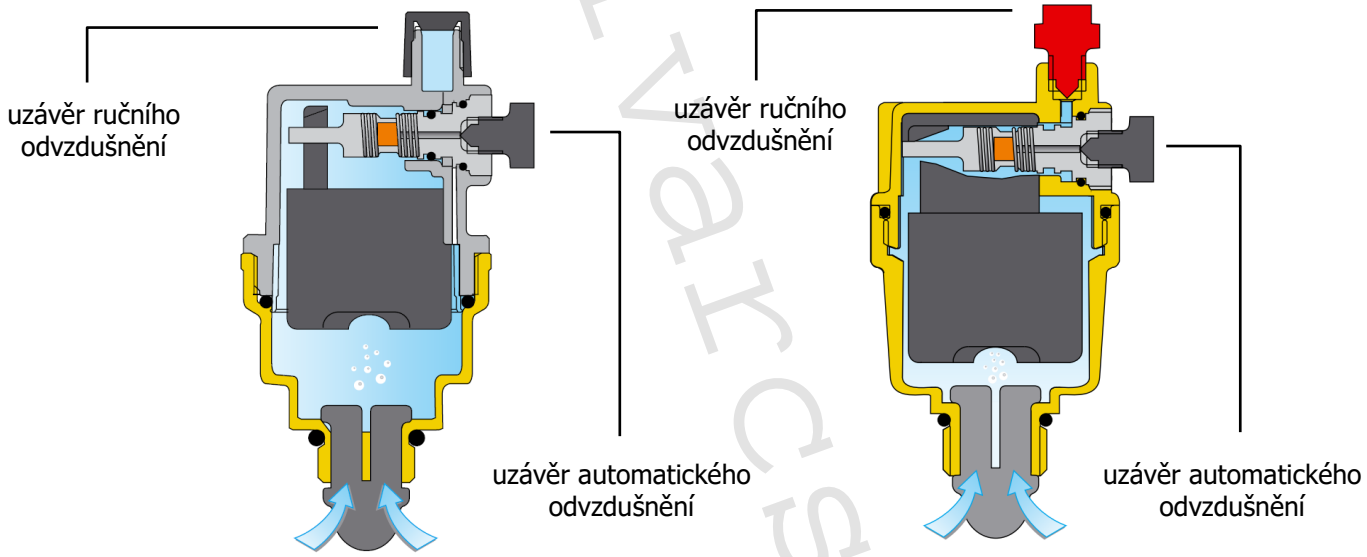

IVAR.VARIA TECNO

IVAR.VARIA 3/8”

8) Provozní parametry:

- maximální provozní tlak PN 10
- maximální provozní teplota IVAR.VARIA +120 °C
- maximální provozní teplota IVAR.VARIA TECNO +110 °C
- maximální výstupní tlak PN 4

www.ivarcs.cz

9) Poznámka:

⚠ POZOR

- **Před každým zprovozněním otopného systému důrazně upozorňujeme na výplach celého systému dle návodu výrobce. Doporučujeme ošetření otopného systému přípravkem GEL.LONG LIFE 100. Prodejce nenese zodpovědnost za funkční závady způsobené nečistotami v systému.**

DŮLEŽITÉ UPOZORNĚNÍ!
Proplach otopného systému se musí provádět vždy s demontovanými automatickými odvzdušňovacími ventily za využití zpětných ventilů, aby se zabránilo vniknutí nečistot. Pokud v průběhu proplachu zůstanou automatické odvzdušňovací ventily instalované, hrozí jejich znečištění a ovlivnění provozní funkčnosti vlivem zvířených nečistot.

UPOZORNĚNÍ!
Automatické odvzdušňovací ventily musí být instalovány pouze ve vertikální poloze a nesmějí být instalovány v místech, kde by byly vystaveny mínusovým teplotám.

- V případě potřeby dalších informací kontaktujte příslušného obchodně technického zástupce nebo si vyžádejte Technicko-montážní katalog IVARTRIO.

10) Upozornění:

- Společnost IVAR CS spol. s r.o. si vyhrazuje právo provádět v jakémkoliv momentu a bez předchozího upozornění změny technického nebo obchodního charakteru u výrobků uvedených v tomto návodu.
- Vzhledem k dalšímu vývoji výrobků si vyhrazujeme právo provádět technické změny nebo vylepšení bez oznámení, odchylky mezi vyobrazeními výrobků jsou možné.
- Informace uvedené v tomto technickém sdělení nezbavují uživatele povinnosti dodržovat platné normativy a platné technické předpisy.
- Dokument je chráněn autorským právem. Takto založená práva, zvláště práva překladu, rozhlasového vysílání, reprodukce fotomechanikou, nebo podobnou cestou a uložení v zařízení na zpracování dat zůstávají vyhrazena.
- Za tiskové chyby nebo chybné údaje nepřebíráme žádnou zodpovědnost.

www.ivarcs.cz